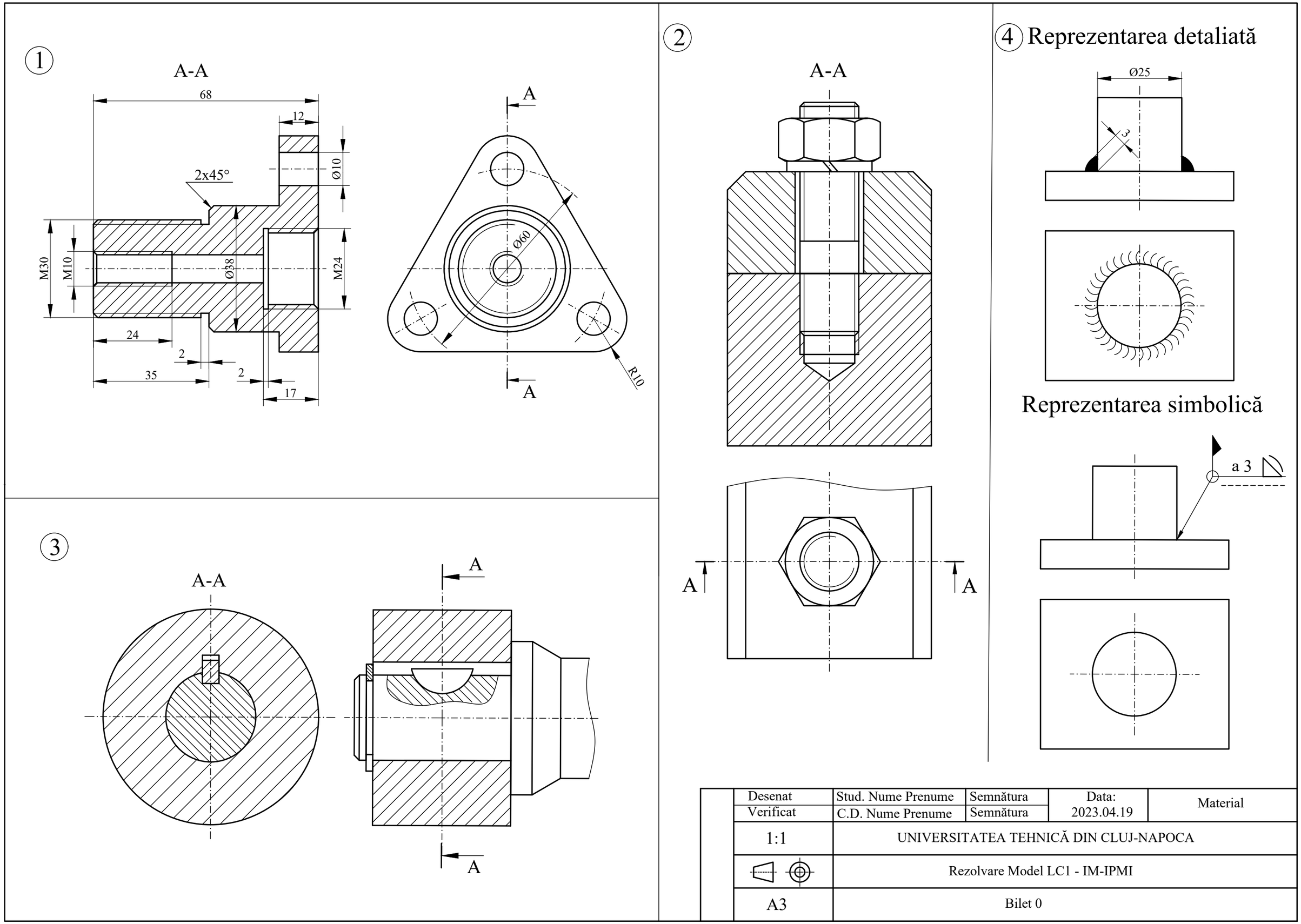
1
A-A
68
12
2x45°
Ø10
M30
M10
Ø38
M24
24
2
35
2
17
A
Ø60
R10
A
2
A-A
A
A
4 Reprezentarea detaliată
Ø25
3
Reprezentarea simbolică
a 3
3
A-A
A
A
Desenat
Verificat
Stud. Nume Prenume
C.D. Nume Prenume
Semnătura
Semnătura
Data:
2023.04.19
Material
1:1
UNIVERSITATEA TEHNICĂ DIN CLUJ-NAPOCA
Rezolvare Model LC1 - IM-IPMI
A3
Bilet 0